Sage ERP X3

Лёгкое использование,
быстрое внедрение,
оптимальная стоимость

Новые возможности Вашего бизнеса с Sage ERP X3

ENERGY CONSULTING

Energy Consulting

- Группа компаний Energy Consulting основана в 2001 году и предоставляет полный спектр профессиональных услуг в области аудита и консалтинга для крупных и средних предприятий России.
- Входит в ТОР-10 крупнейших аудиторско-консалтинговых групп России (шестое место по данным «Эксперт РА» за 2010 г).
- По объему аудиторско-консалтинговых услуг занимает ведущие позиции в машиностроении, нефтегазовой отрасли, химическом комплексе, легкой, деревообрабатывающей и целлюлозно-бумажной промышленности, банковском секторе и страховой сфере.

SAGE – мировое присутствие

Sage – ведущий поставщик систем управления предприятиями, на которых работают более 5.8 миллиона человек по всему миру.

	Company	2008 Total Application Revenue ($M)*
1	SAP	15,801
2	Oracle	8,559
3	Sage Group	2,408
4	Infor	2,208
5	Dassault Systemes	1,958
6	Siemens PLM	1,405
7	Microsoft	1,308
8	Cadence	1,038
9	PTC	1,037
10	salesforce.com	1,023
11	Lawson	843
12	Mentor Graphics	789
13	Kronos	662
14	Cegedim Dendrite	602
15	Agresso	528
16	amdocs	522
17	Autodesk	488
18	Epicor	488
19	Aspect	480
25	Ariba	333

	Company	2008 Total Application Revenue ($M)*
26	SAS	319
27	Activant	295
28	RedPrairie	293
29	Lectra	291
30	Deltek Systems	289
31	QAD	263
32	Avaya	262
33	IBS	259
34	Telelogic/IBM	258
35	Digital River	256
36	MSC Software	254
37	CDC Software	245
38	i2 Technologies	243
39	Concur	225
40	Glovia	212
41	Kenexa	204
42	Cisco Systems—ICSG	200
43	Gerber	196
44	JDA Software	183
50	Bottomline Technologies	139

38 стран
3000+ компаний-клиентов
1500 + Sage-специалистов
150 + Sage-партнеров

Sage ERP X3

- **Простое и прагматичное решение**

Широкий набор функциональных возможностей в таких областях, как производство, финансы, продажи, маркетинг, закупки, логистика…

Sage ERP X3 в России

Единственный партнёр компании Sage по внедрению и продаже системы Sage ERP X3 на территории России – ГК Energy Consulting.

Energy Consulting оказывает полный спектр услуг по внедрению и поддержке Sage ERP X3 в России:

- внедрение продукта
- обучение пользователей
- поддержка клиентов
- расширение возможностей продукта
- выпуск обновлений
- мониторинг и поддержка изменений законодательства РФ

SAGE ERP X3 в цифрах

ОТРАСЛЕВОЙ ОПЫТ

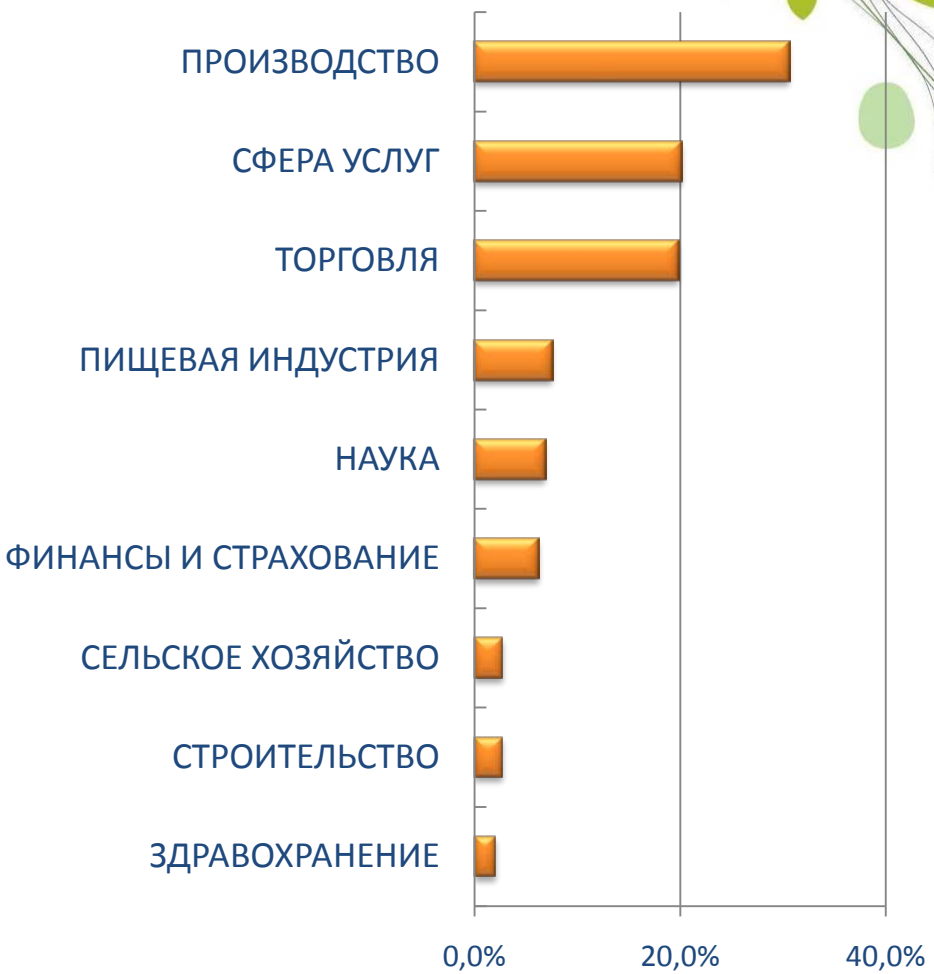

- Sage ERP X3 лучшее решение для компаний с количеством сотрудников от 100 до 5000, с одновременной работой более чем 2000 пользователей
- Более 3 000 клиентов по всему миру

Широкие функциональные возможности

Финансы

- Финансовый учет
- Учет дебиторской задолженности
- Учет кредиторской задолженности
- Учет Внеоборотных Активов
- Управление платежами
- Учет затрат и инвестиций
- Бюджетирование
- Консолидация

Закупки

- Планирование закупок
- Оперативный контроль бюджета закупок
- Заказы на закупку
- Управление договорами с подрядчиками
- Многоуровневый контроль подписи
- Контракты

Продажи

- Свободное ценообразование
- Предложения и контракты
- Регистрация заказа
- Конфигурация продукта
- Обязательства по запасам
- Планирование отгрузки и доставки

Управление складами (WMS)

- Динамическое управление местами хранения
- Планирование и обработка поступлений
- Анализ загруженности и ресурсное планирование
- Оптимизация подготовки заказов
- Отслеживание подготовленного заказа

Управление клиентами (CRM)

- Управление контактами
- Автоматизация торговых агентов
- Поддержка клиентов
- Колл-центры
- Сервисное обслуживание
- База знаний (клиентов)
- Маркетинговые кампании

Запасы

- Многоуровневое управление компаниями и их складами
- Управление по местам хранения
- Контроль запасов и их движения
- Инвентаризация
- Контроль качества
- Интеграция с виртуальными терминалами

Производство

- Дискретное/непрерывное производство
- Спецификации и технологические карты
- Управление графиком производства
- MPS/MRP II
- Конфигурация технических данных
- Контроль качества

Sage ERP X3 - единое рабочее пространство для компаний с холдинговой структурой

Уникальная работа с бизнес-процессами

Персонализированный рабочий стол Sage ERP X3 с простой и интуитивно-понятной навигацией по функциям системы делает рабочий процесс сотрудников более продуктивным.

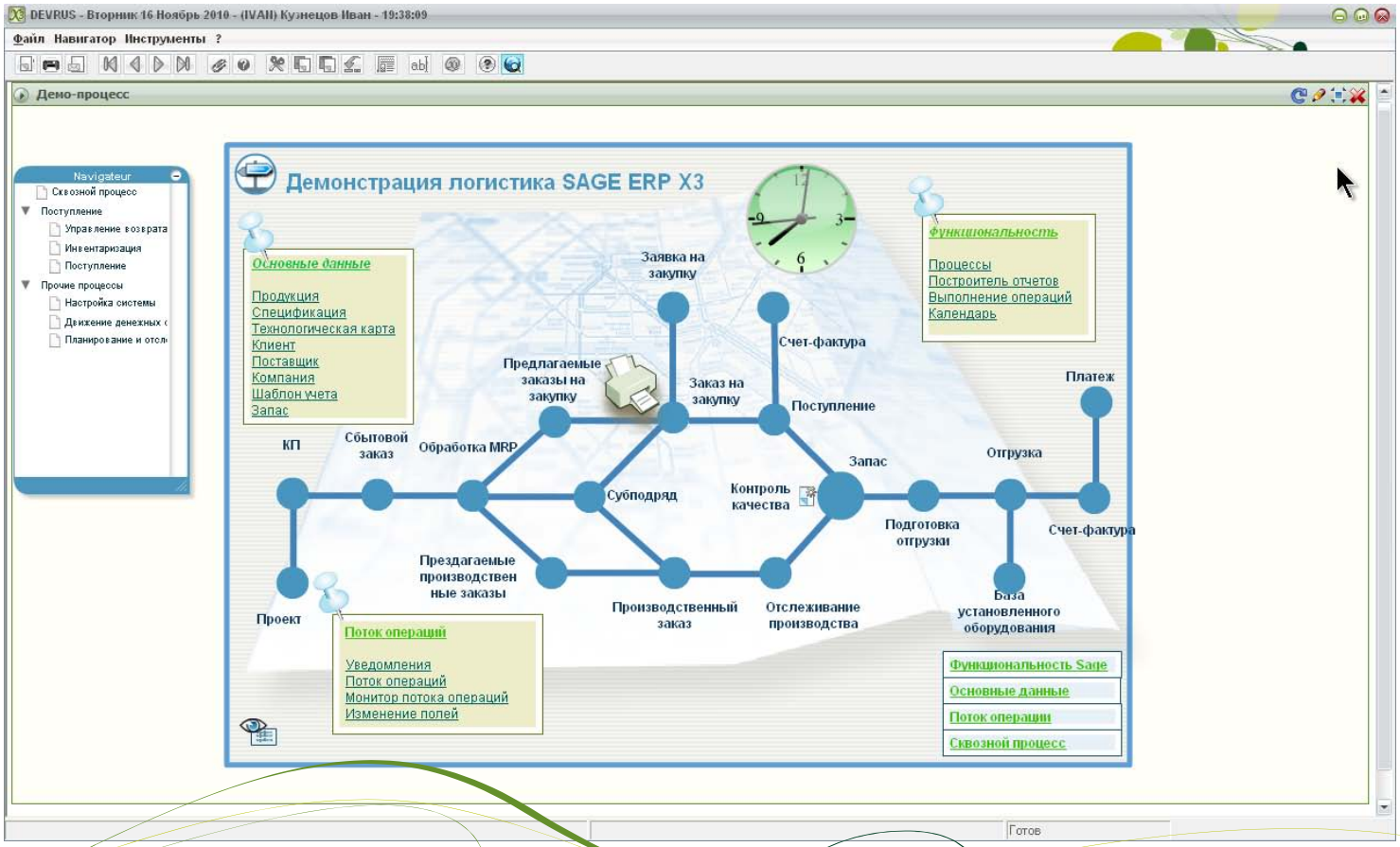

Контроль за потоком операций

Встроенные функции уведомления и автоматизации потока операций позволяют контролировать любое событие в Sage ERP X3 по различным критериям и оповещать о нём ответственных лиц.

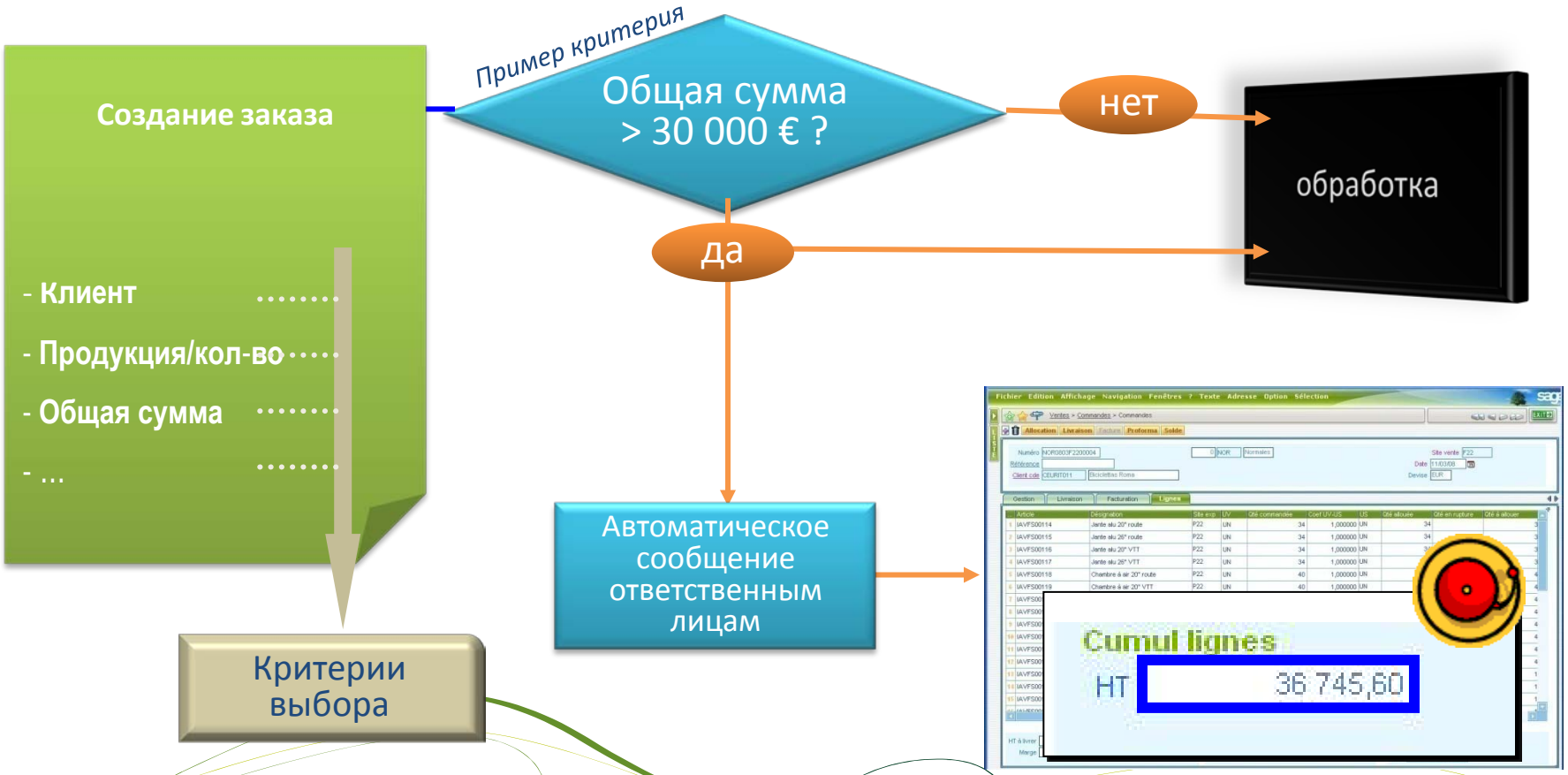

Упрощение внутренних и внешних коммуникаций

- Защищенный доступ к информации и функциям из любой точки мира в режиме реального времени
- Легкость интеграции подразделений, дочерних компаний и внешних организаций
- Обмен информацией с другими приложениями

Локальные пользователи

Партнеры

web-пользователи

Сотрудники с удаленным доступом

Дистрибуторы и Клиенты

On-line доступ к информации из любой точки мира через web-браузер.

Sage ERP X3 - преимущества

- Рост производительности
- Снижение рисков
- Гибкость к изменениям бизнеса
- Рост лояльности клиентов

Простое, быстро адаптируемое и экономические выгодное решение

Sage ERP X3: Производство

Sage ERP X3 - решение для производственных предприятий

Поддержка различных видов производства:

- **Дискретное производство** – производство машин и оборудования, электроника, авиакосмическая и автомобильная промышленность
- **Процессное производство** – фармацевтика, косметика, химическая, пищевая промышленность, металлургия, добыча сырья
- **Проектное управление**

Поддержка различных продуктовых стратегий:

Производство на склад, производство на заказ, сборка на заказ, проектирование на заказ

Поддержка различных типов организационных структур:

- Групп компаний (холдингов)
- Холдингов, имеющих дочерние компании в нескольких странах
- Компаний с территориально-распределённой структурой
- Компаний с несколькими производственными площадками и складами

Sage ERP X3 для управления производством

- сокращение запасов
- оптимальная загрузка производственных мощностей
- всестороннее управление затратами
- отслеживание в режиме on-line состояния выполнения операций
- сокращение времени поставок

Планирование производства по MRP II

Планирование производственного календаря, плана закупок и плана загрузки мощностей возможно только после составления плана продаж.

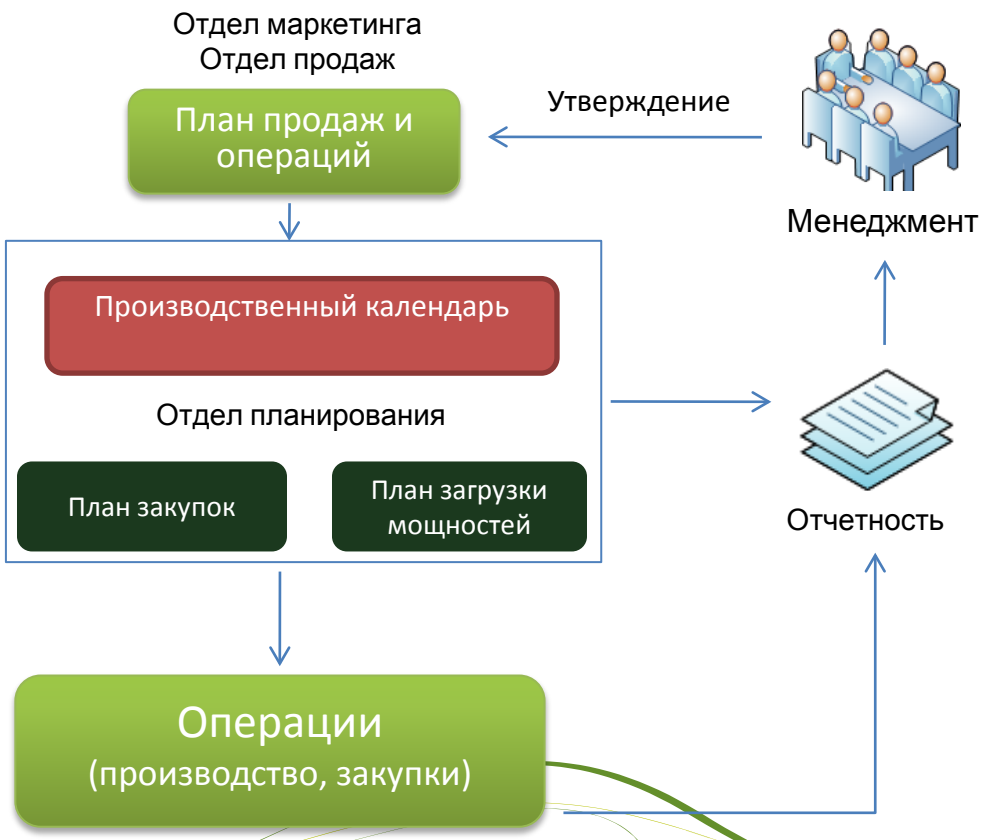

Планирование:

- Многоуровневое планирование от продаж до закупок и производства
- Взаимосвязь различных планов
- Контроль на каждом этапе планирования
- Отслеживание узких мест

Архитектура производственного планирования

Sage ERP X3 решает задачу составления производственного календаря, укрупнённого плана загрузки мощностей, плана загрузки мощностей и плана закупок.

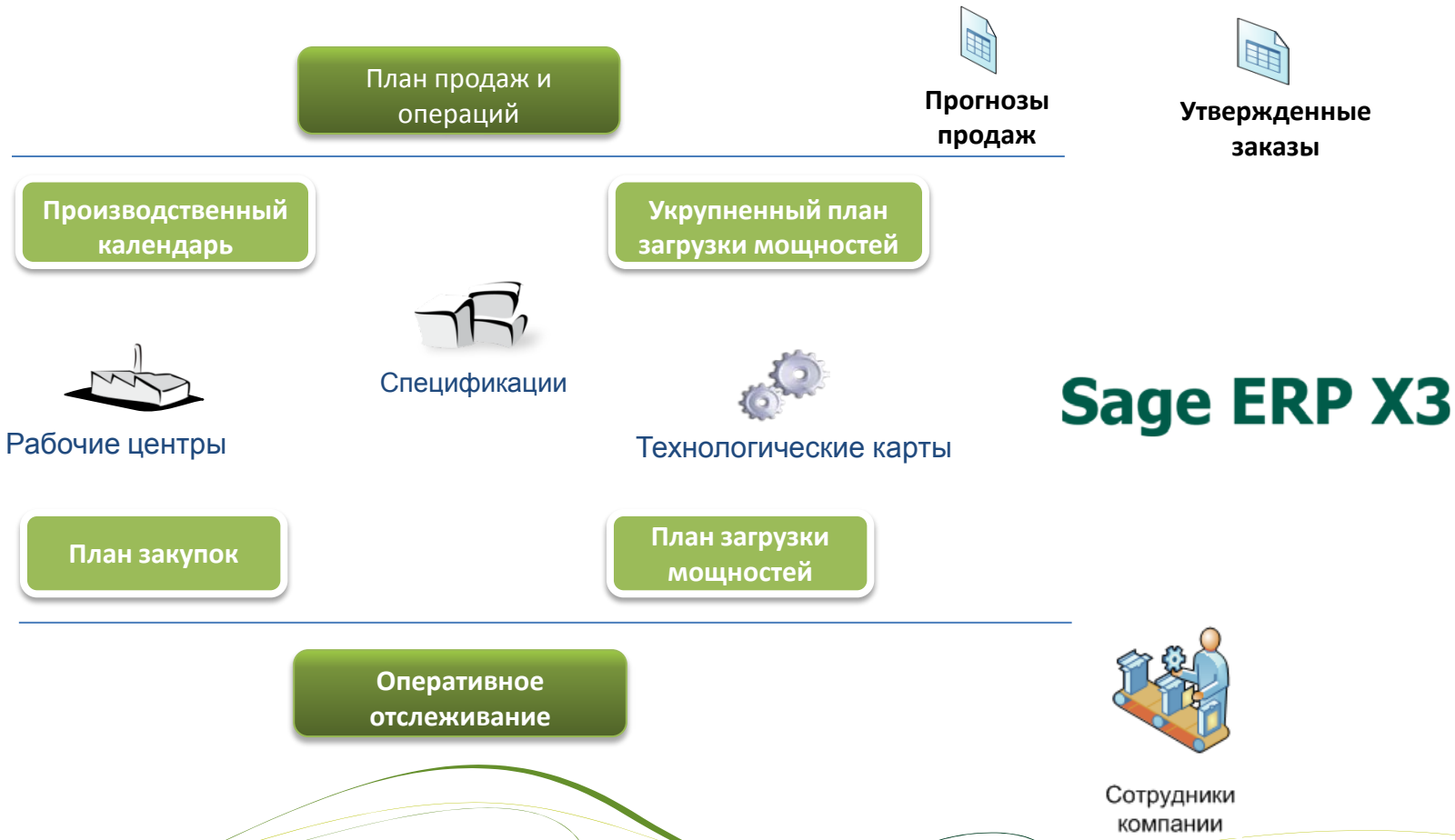

Управление нормативно-справочной информацией

Sage ERP X3

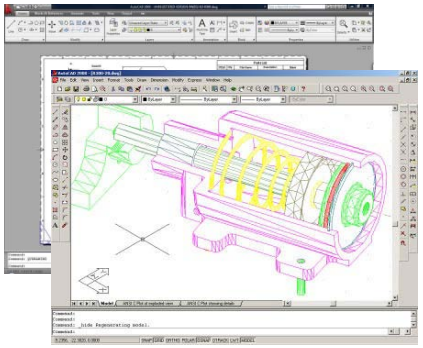

PDM Системы

Рабочие центры

Спецификации

Технологические карты

Интеграция

- WEB – интерфейс
- XML
- Файловый обмен
- Интерфейсы обмена с базами данных

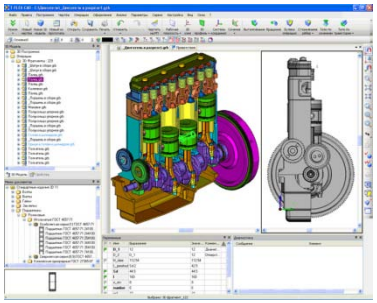

PLM Системы

- Многоуровневая классификация продукции и материалов по различным признакам
- До 99 вариантов альтернативных спецификаций и технологических маршрутов для одного продукта
- Возможность задания альтернативных рабочих центров, параметров автоматической замены
- Нормативно-справочной информация включает все необходимые параметры для реализации планирования по методологии MRP II
- Импорт спецификаций из внешних PDM, PLM и CAD систем

Эффективное планирование использования мощностей

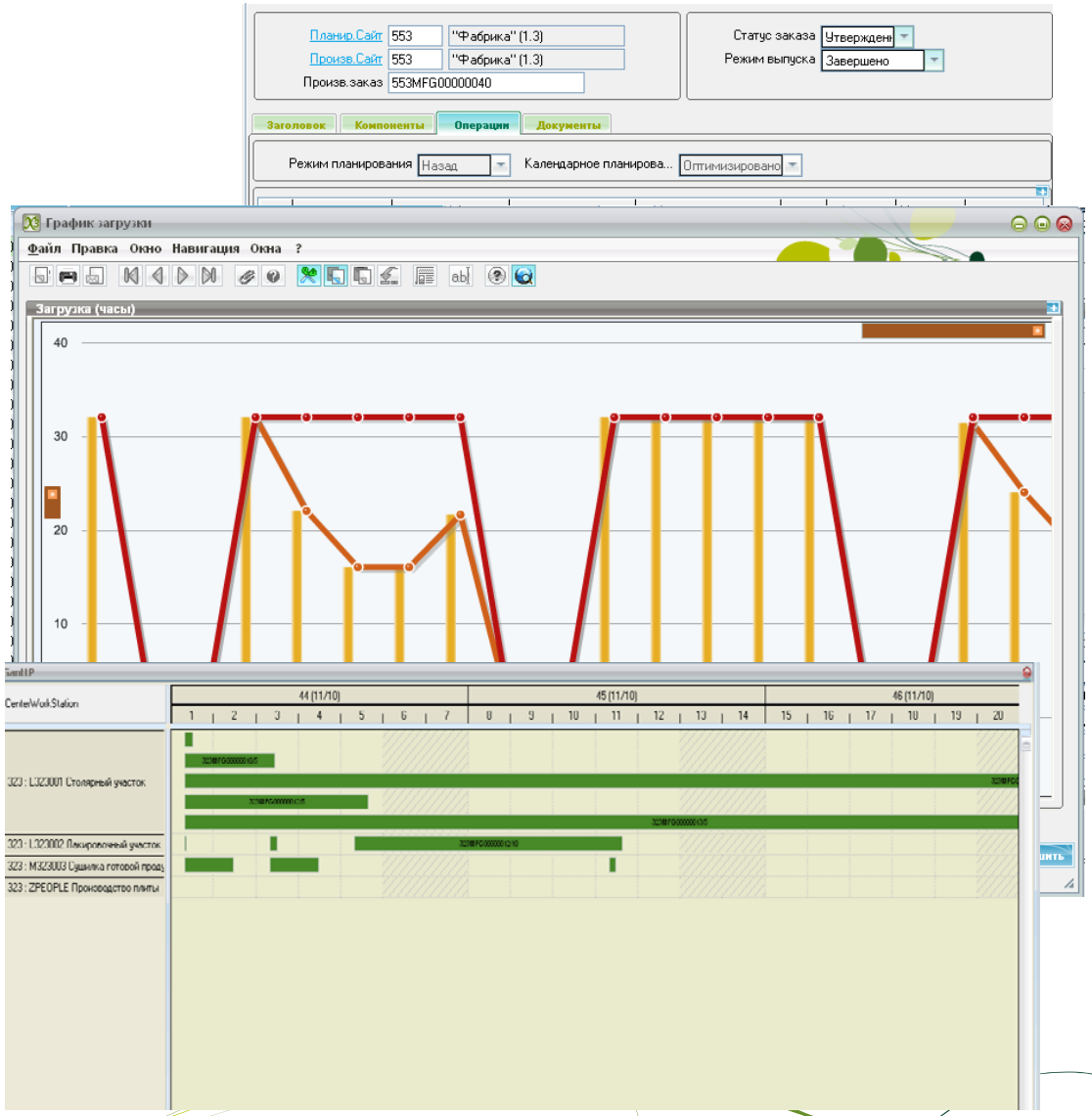

- Планирование мощностей с учетом всех необходимых параметров (время простоя, время подготовки, доступность рабочих центров)
- Графическое отображение текущей и планируемой загрузки
- Синхронизация времени начала и окончания операций с поставками компонентов
- Процедуры оптимизации по максимальной загрузке и приоритетам заказов
- Автоматическое определение оптимального производственного маршрута

Управление субподрядчиками

Спецификация субподряда определяется на основании:

- Определения состава и стратегии поставок продукции
- Определения состава услуг для субподрядчиков

Оперативные запросы и отчеты в любом исполнении и в любых разрезах

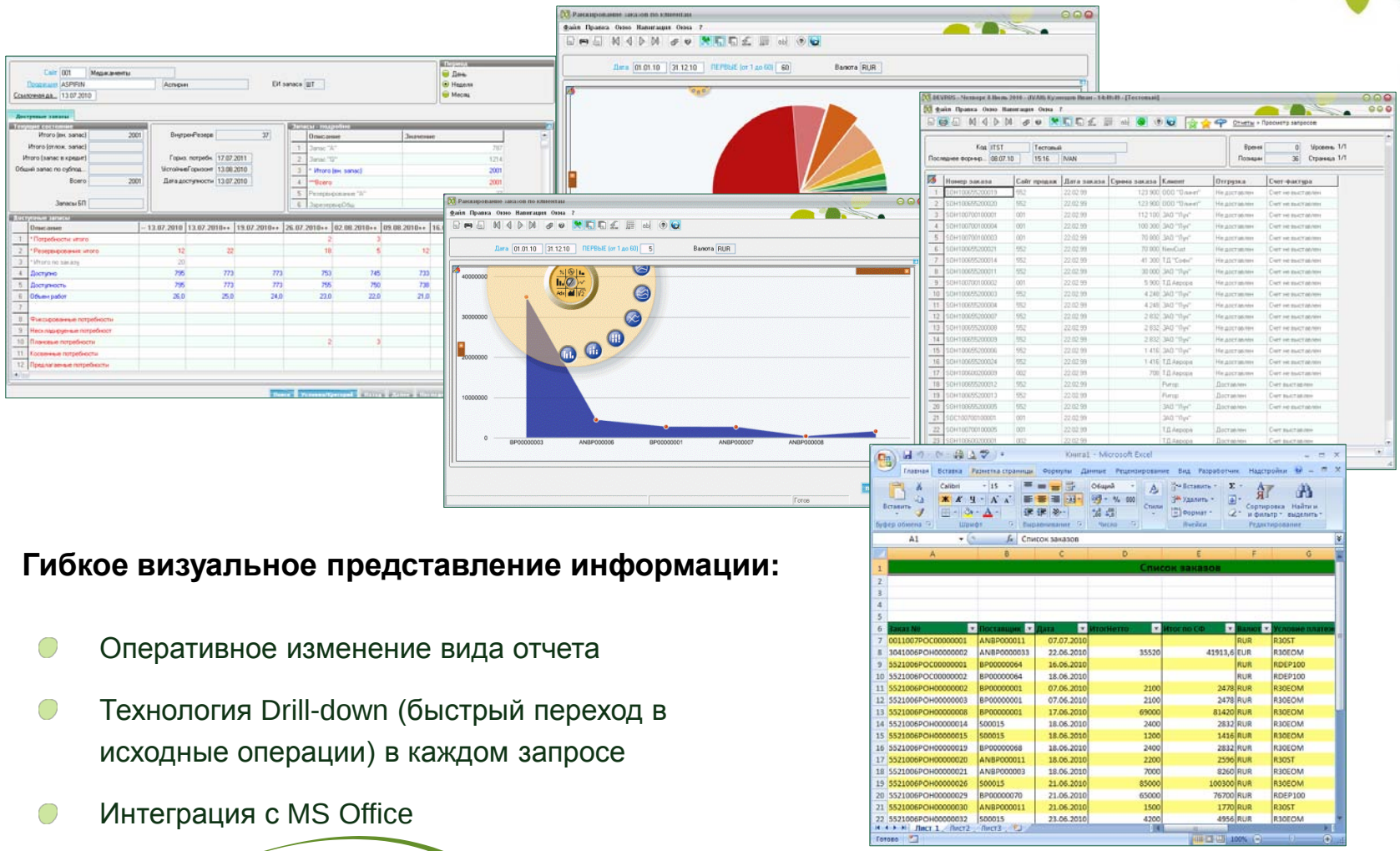

Гибкое визуальное представление информации:

- Оперативное изменение вида отчета
- Технология Drill-down (быстрый переход в исходные операции) в каждом запросе
- Интеграция с MS Office

Проектирование на заказ

Комплексный процесс

- Производство под заказ клиента
- Создание нового продукта
- Комплексное оказание услуг

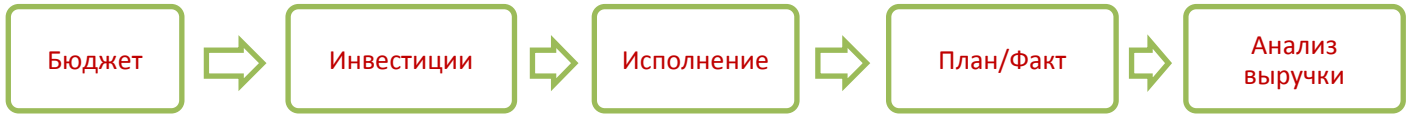

Проектное управление

Разделение проекта по различным направлениям задач

- Направление задачи может быть привязано к партии товара, этапу проекта или к самой задаче проекта
- Каждое направление задачи состоит из одного или нескольких типов бюджета
- При создании направления задачи автоматически генерируется структура затрат

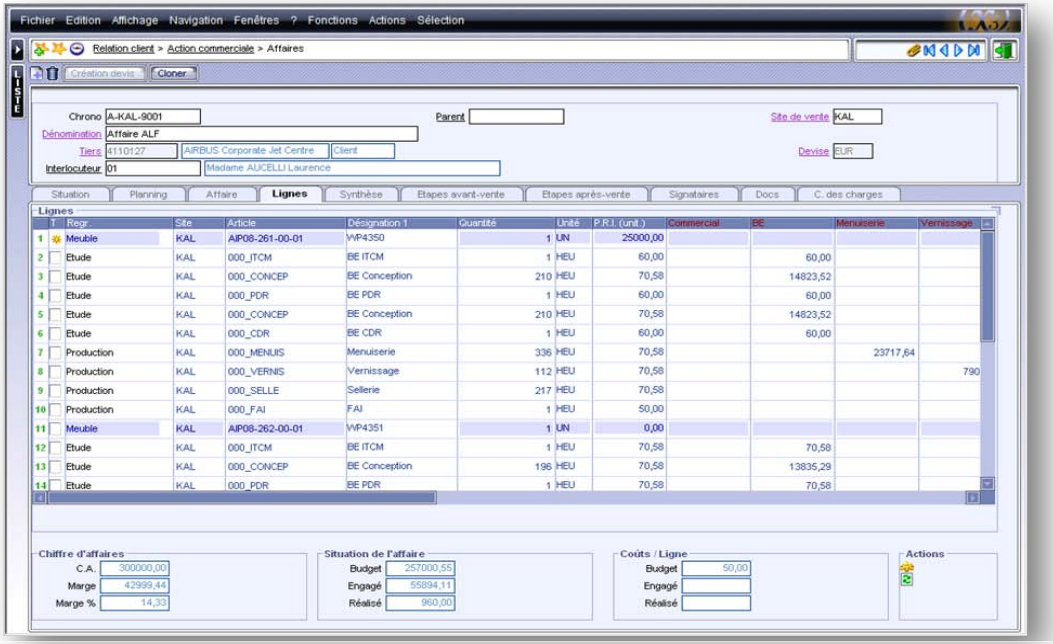

- Проект также может быть разбит на более мелкие проекты
- Обработка «предпродажных» и «послепродажных» процессов интегрирована через модуль управления технологическим процессом

Управление ходом проекта

- Вся операционная деятельность компании может быть сведена в единый проект
- Текущий и фактический бюджет можно наблюдать с различных позиций бюджета
- Разделение финансовых вопросов (для финансового контролера) и операционных вопросов (для руководителя проекта)
- Контроль статуса выполнения каждой задачи

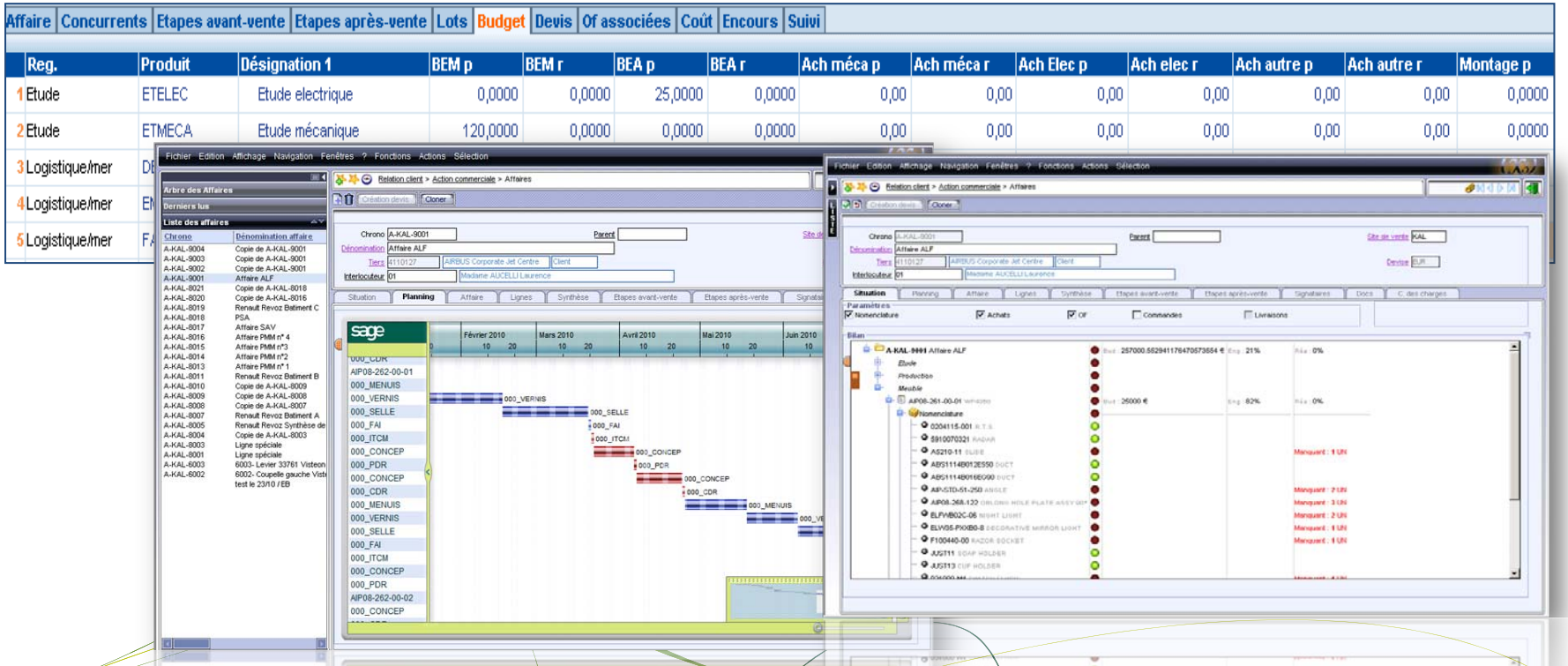

Контакты

ENERGY CONSULTING

Москва, ул.Павловская, д.7

+7 (495) 980-9081

www.ec-group.ru, **www.sageerp.ru**

- **Кукушкин Вячеслав**

  Менеджер по работе с корпоративными клиентами

  kukushkin_v@ec-group.ru

- **Самойлович Марк**

  Заместитель Генерального директора

  samoilovich_m@ec-group.ru